ZETTER

Путеводитель в мир уборки

Система для уборки 2.0

швабра и ведро с отжимом



1

Сканируйте QR-код

чтобы получить наши привилегии

2



Получите гарантию до 2 лет*

на купленный продукт при регистрации по QR-коду

*подробные условия получения гарантии вы найдете на сайте: https://friends.zetter.ru

3



А также специальные условия

на следующую покупку других продуктов нашего бренда

Универсальная насадка

Эффективно собирает пыль, грязь, шерсть и волосы!



Деликатная насадка

Технология «Сухой влажности» — идеальная чистота для вашего паркета без капли риска!

скоро в продаже



Антибактериальная насадка

Ионы серебра в составе нити насадки **подавляют рост до 99,9% бактерий и грибков**!

Научно подтвержденная эффективность



Комбинированная насадка

Мощное очищение без компромиссов **для самых сложных задач.**

скоро в продаже



*дизайн товара может незначительно отличаться от изображения

Система для уборки 2.0

Превратите уборку в нечто большее с нашей Системой для уборки 2.0! Этот комплект (швабра + ведро с отжимом) сочетает в себе многофункциональность, легкость и исключительную прочность, чтобы вы могли с легкостью поддерживать чистоту в своем доме. Чтобы каждая уборка была быстрой и эффективной, мы советуем ознакомиться с руководством и использовать все преимущества набора.

Русский (RU) ---------- 1
Қазақша (KZ) ---------- 8
O'zbekcha (UZ) ---------- 13

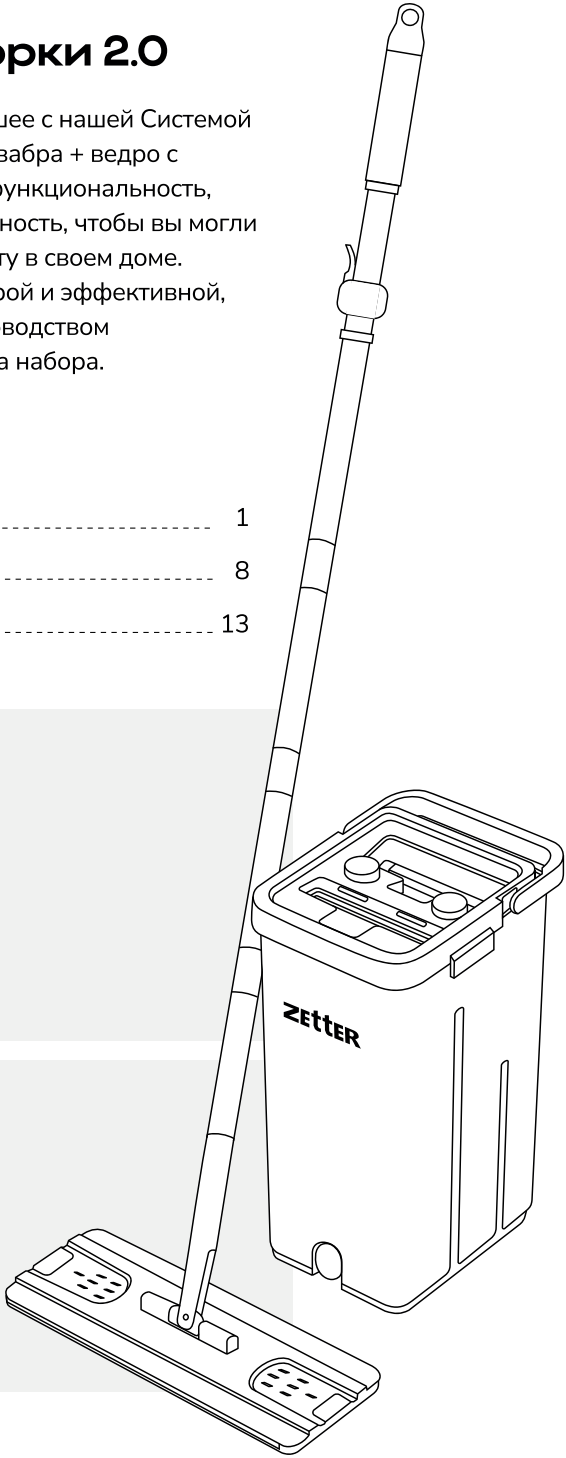

Размерный ряд

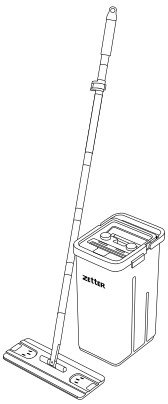

Для детей

размер

для детской комнаты

любая площадь помещения

2,5 л/4 л

отсек wash/ объем ведра

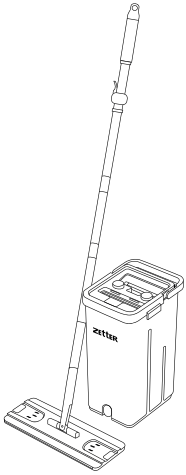

XS 2.0

размер

для тех кому тяжело

любая площадь помещения

3,3 л/5,5 л

отсек wash/ объем ведра

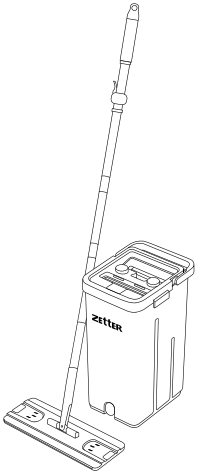

S 2.0

размер

до 45 м²

площадь помещения

4,2 л/7 л

отсек wash/ объем ведра

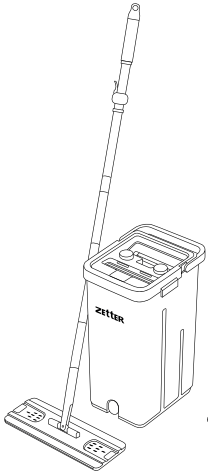

M 2.0

размер

30-90 м²

площадь помещения

6,5 л/10 л

отсек wash/ объем ведра

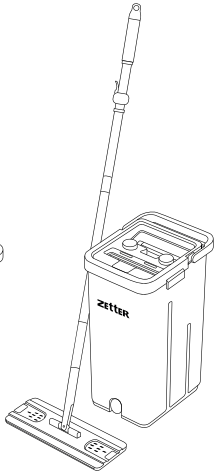

L 2.0

размер

75+ м²

площадь помещения

8 л/13 л

отсек wash/ объем ведра

Что входит в Систему для уборки 2.0*

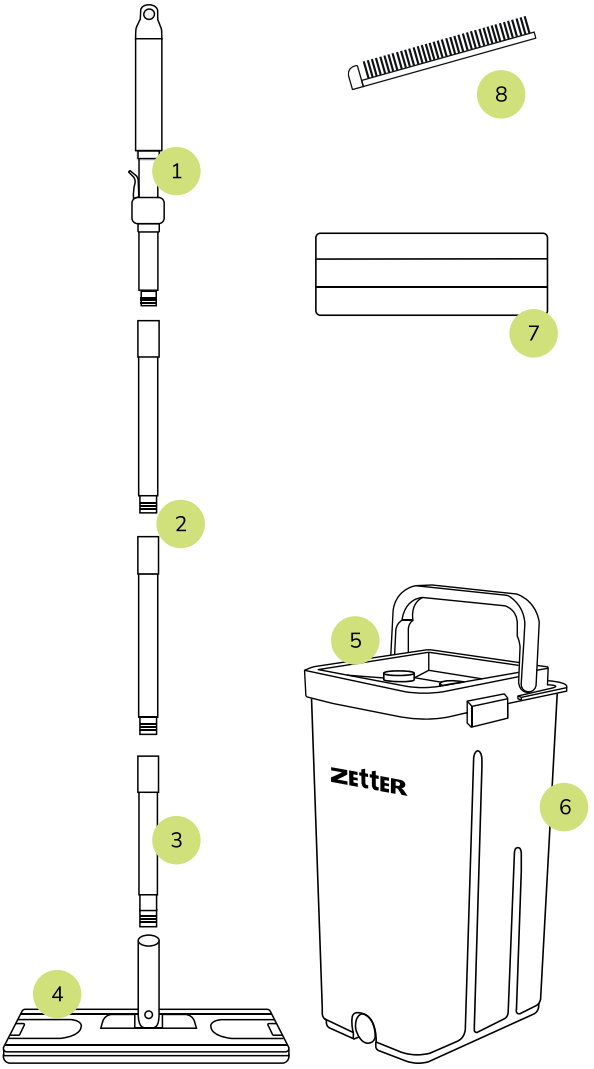

1. Секция швабры верхняя телескопическая с рукояткой
2. Секция швабры средняя*
3. Секция швабры нижняя
4. Флаундер швабры
5. Крышка ведра с таймером
6. Чаша ведра
7. Насадка из микрофибры для швабры*
8. Щеточка
9. Заглушка* (для всех моделей, кроме системы для детей)
10. Стоппер (заглушка на дне ведра) (для всех моделей, кроме системы для детей

***Обратите внимание: количество деталей варьируется в зависимости от модели.**

Как собрать швабру

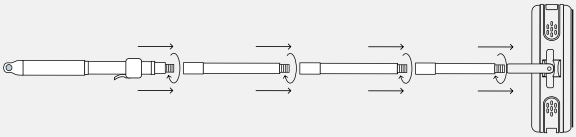

Шаг 1

Соедините все секции ручки швабры вместе в нужной последовательности, плотно закрутив их по часовой стрелке. Вставьте собранную ручку швабры в отверстие во флаундере и закрутите по часовой стрелке.

Шаг 2

Неподвижные выступы на флаундере поместите в специальные карманы на насадке.

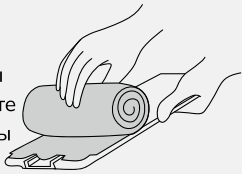

Шаг 3

Растяните насадку по всей длине флаундера.



Шаг 4

Открепите выступы на другой стороне флаундера, нажав на замок, и поместите их в карманы на насадке.



Шаг 5

Закрепите замок до щелчка.



Чтобы заменить насадку, открепите подвижные выступы с одной стороны флаундера, снимите использованную насадку и закрепите новую по инструкции выше.

Принцип работы телескопической ручки

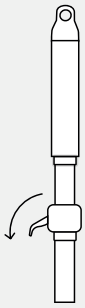

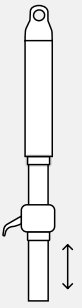

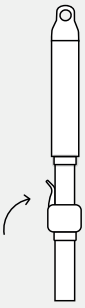

Схема использования Системы для уборки 2.0

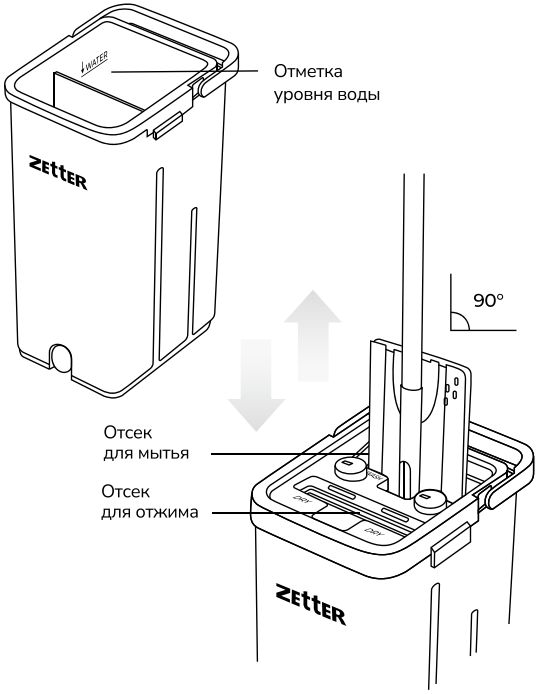

1. Залейте воду до отметки WATER в отсеке для мытья WASH.

   Для более эффективной уборки используйте таблетки для мытья полов от бренда Zetter

2. Вставьте швабру в отверстие отсека для мытья WASH и прополощите её, двигая вверх-вниз.

3. Далее вставьте швабру в отверстие отсека для отжима DRY и повторите движения вверх-вниз.

   Вы можете регулировать степень влажности насадки количеством отжимов: если требуется более сухая насадка, рекомендуем отжимать 5-6 раз

4. Слить воду из ведра можно двумя способами:

   а) Через отверстие между крышкой ведра и стенкой ведра, или полностью сняв крышку;

   б) Извлечь заглушки из обоих отсеков в нижней части ведра.

Чтобы не забыть, когда нужно поменять насадку, используйте таймер на крышке ведра

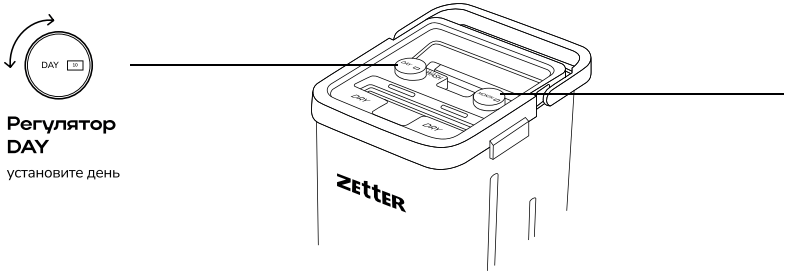

Регулятор DAY
установите день

Регулятор MONTH
установите месяц

Обратите внимание, что внутри ведра на дне закреплены резиновые стопперы, которые служат защитой от нежелательных повреждений.

RU

А вы знаете, зачем нужно менять насадку?

Со временем любая насадка теряет свои свойства:

- Плохо отжимается и оставляет мокрые следы
- Плохо собирает грязь, пыль, волосы и шерсть домашних животных
- Появляется неприятный запах
- Появляется большое количество микробов и бактерий на насадке



А вы знаете, когда нужно менять насадку?

Умеренная эксплуатация
Уборка пола **1 раз в неделю**

новая насадка 1 раз в каждые
2 месяца

Стандартная эксплуатация
Уборка пола **несколько раз в неделю**

новая насадка 1 раз в каждые
1,5 месяца

Интенсивная эксплуатация
Уборка пола **ежедневно**

новая насадка 1 раз в каждый
1 месяц

Как ухаживать за насадками из микрофибры:

Не использовать кондиционер для белья

Отбеливание запрещено

Щадящая стирка до 30°

Не отжимать в центрифуге

Естественная сушка

Не гладить утюгом

Өлшем қатары

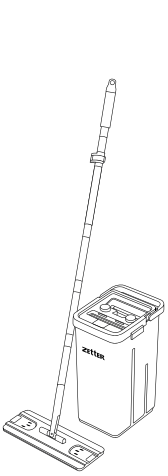
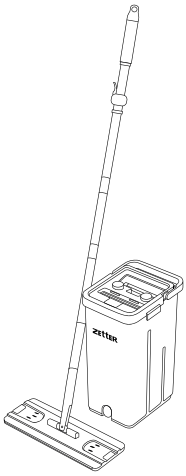
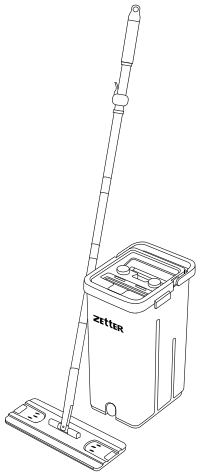
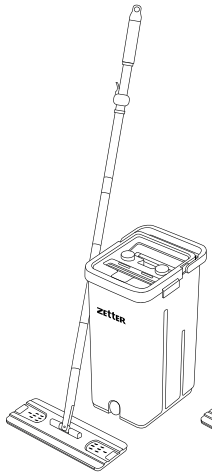
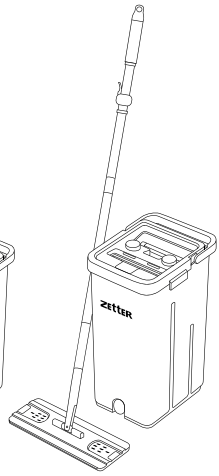

Балаларға арналған	XS 2.0	S 2.0	M 2.0	L 2.0
өлшем	өлшем	өлшем	өлшем	өлшем
балалар бөлмесі үшін кез-келген үй-жайдың ауданы	**ауыр болатындар үшін** кез-келген үй-жайдың ауданы	**45 м²-ге дейін** үй-жайдың ауданы	**30-90 м²** үй-жайдың ауданы	**75+ м²** үй-жайдың ауданы
2,5 л/4 л wash бөлігі / шелектің көлемі	**3,3 л/5,5 л** wash бөлігі / шелектің көлемі	**4,2 л/7 л** wash бөлігі / шелектің көлемі	**6,5 л/10 л** wash бөлігі / шелектің көлемі	**8 л/13 л** wash бөлігі / шелектің көлемі

Тазалау жүйесіне 2.0 не кіреді

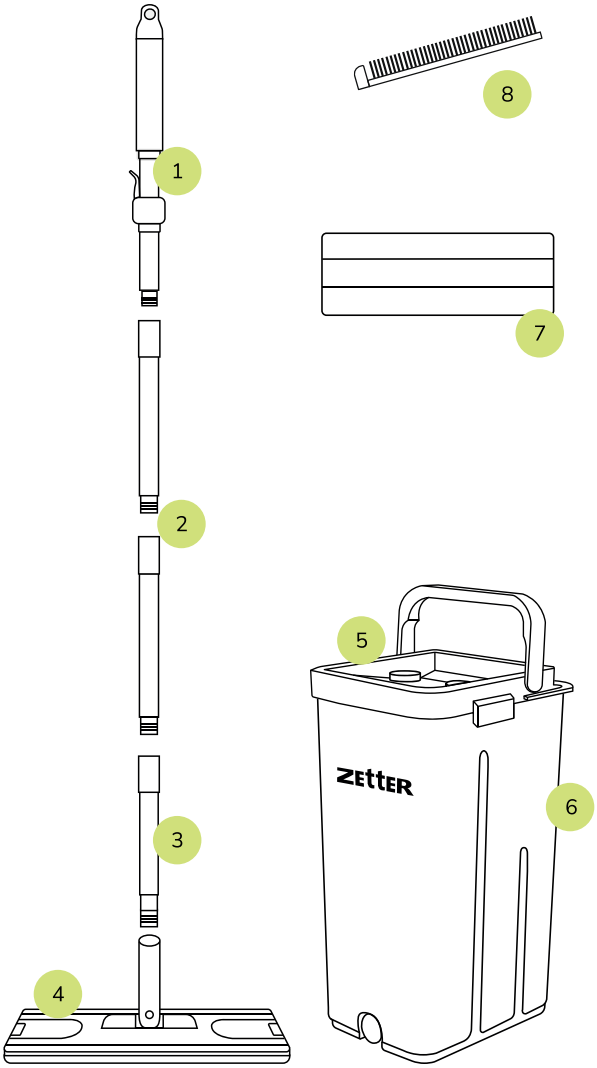

1. Швабраның жоғарғы телескопиялық секциясы тұтқамен
2. Швабраның орташа секциясы*
3. Швабраның төменгі секциясы
4. Швабра флаундері
5. Шелек қақпағы таймермен
6. Шелек тостағаны
7. Швабраға арналған микрофибрадан жасалған саптама*
8. Щетка
9. Бітеуіш* (балалар жүйесінен басқа барлық модельдерге арналған)
10. Тоқтатқыш (шелек түбіндегі бітеуіш) (балалар жүйесінен басқа барлық модельдерге арналған)

***Назар аударыңыз: бөлшектердің саны модельге байланысты өзгереді.**

Швабраны қалай жинау керек

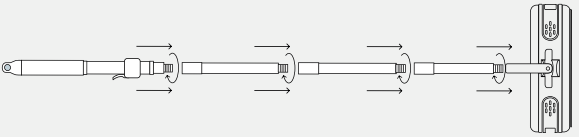

1-қадам

Швабра тұтқасының барлық секцияларын қажетті ретпен бірге қосыңыз (8-бетті қараңыз), оларды сағат тілімен мықтап бұраңыз. Жиналған швабра тұтқасын флаундердегі тесікке салыңыз және сағат тілімен бұраңыз.

2-қадам

Флаундердегі қозғалмайтын шығыңқы жерлерді саптамадағы арнайы қалталарға салыңыз.

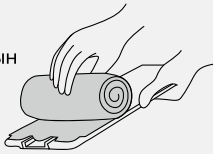

3-қадам

Саптаманы флаундердің толық ұзындығына созыңыз.

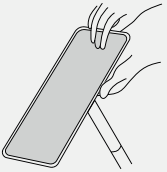

4-қадам

Құлыпты басу арқылы флаундердің екінші жағындағы шығыңқы жерлерді ажыратыңыз және оларды саптамадағы қалталарға салыңыз.



5-қадам

Құлыпты сыртылдағанша бекітіңіз.



Саптаманы ауыстыру үшін флаундердің бір жағындағы қозғалмалы шығыңқы жерлерді ашып, пайдаланылған саптаманы алып тастаңыз да, жоғарыдағы нұсқаулық бойынша жаңа саптаманы бекітіңіз.

Телескопиялық тұтқаның жұмыс принципі

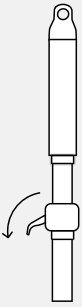

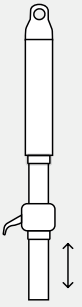

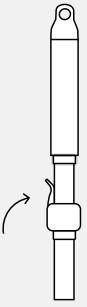

Тазалау жүйесіне 2.0 пайдалану схемасы

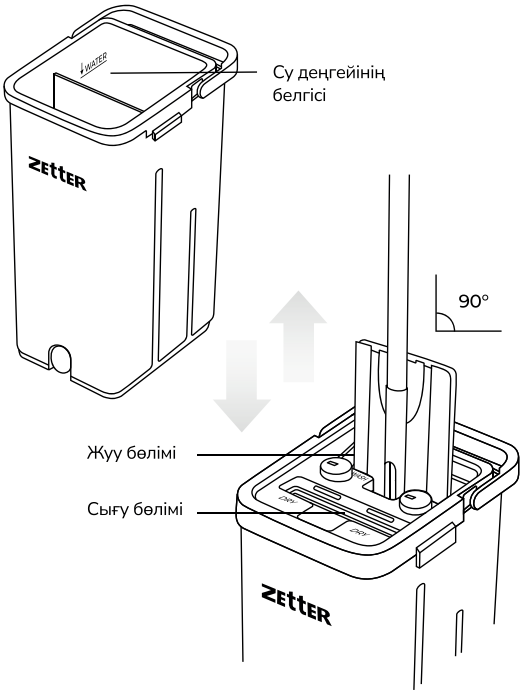

1. Жуу бөліміне (WASH) WATER белгісіне дейін су құйыңыз
2. Швабраны жуу бөлімінің (WASH) тесігіне салыңыз және жоғары-төмен қозғалта отырып шайыңыз.
3. Содан кейін швабраны сығу бөлімінің (DRY) тесігіне салыңыз және жоғары-төмен қозғалыстарды қайталаңыз.

   Саптаманың ылғалдылық дәрежесін сығу санымен реттей аласыз: егер құрғақтау саптама қажет болса, 5-6 рет сығуды ұсынамыз.
4. Шелектен суды төгудің екі жолы бар:

   а) Шелек қақпағы мен шелек қабырғасы арасындайы тесік арқылы немесе қақпақты толық алып тастап;

   б) Шелектің төменгі бөлігіндегі екі бөлікке де қойылған бітеуіштерді алып тастап.

Саптаманы қашан ауыстыру керектігін ұмытпау үшін шелек қақпағындағы таймерді пайдаланыңыз

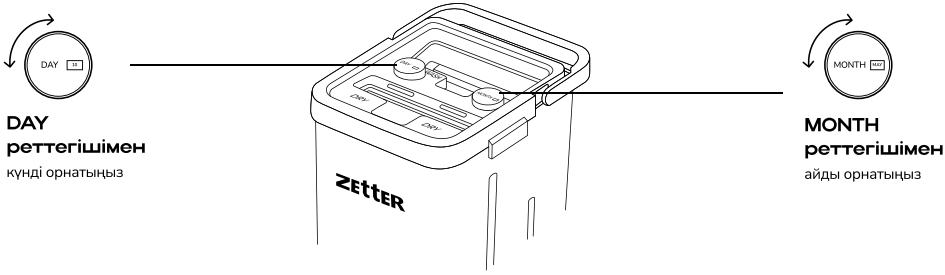

Шелек түбінде бекітілген резеңке тоқтатқыштар бар екенін ескеріңіз, олар қажетсіз зақымданудан қорғайды.

Сіз саптаманы неге ауыстыру керектігін білесіз бе?

Уақыт өте келе кез келген саптама өз қасиеттерін жоғалтады:

- Нашар сығылады және дымқыл іздер қалдырады
- Кір, шаң, шаш және үй жануарларының жүнін нашар жинайды
- Жағымсыз иіс пайда болады
- Саптамада көп мөлшерде микроб пен бактерия пайда болады



Сіз саптаманы қашан ауыстыру керектігін білесіз бе?

Орташа пайдалану
Еденді аптасына **1 рет тазалау**

Жаңа саптама әр
2 айда 1 рет

Стандартты пайдалану
Еденді аптасына бірнеше рет тазалау

Жаңа саптама әр
1,5 айда 1 рет

Қарқынды пайдалану
Еденді күн сайын тазалау

Жаңа саптама әр
1 айда 1 рет

Микрофибрадан жасалған саптаманы күту жолдары:

30°

30°C дейін жұмсақ жуу

Ағартуға тыйым салынады

Кір жууға арналған кондиционерді пайдаланбау

Центрифугада **сығып құрғатпаңыз**

Табиғи кептіру

Үтікпен **үтіктемеу**

O'lchamlar ro'yxati

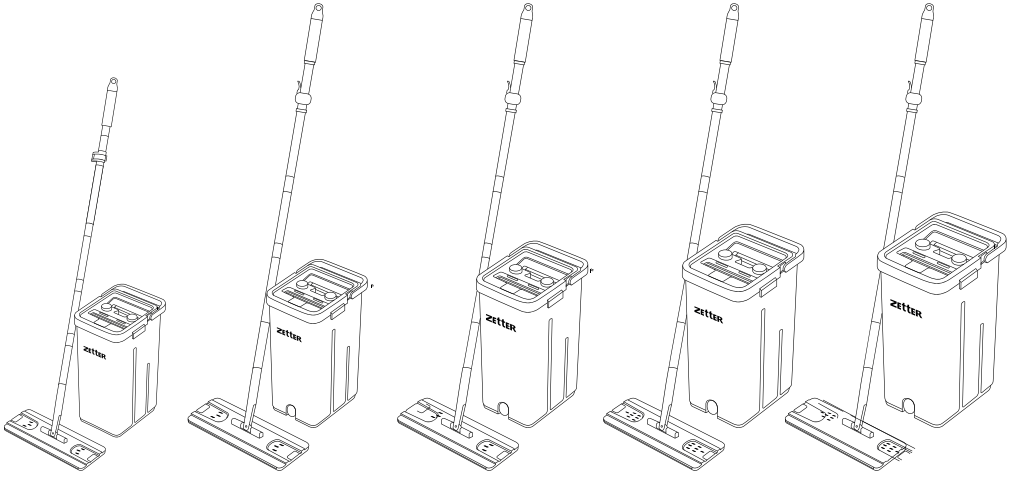

Bolalar uchun	XS 2.0	S 2.0	M 2.0	L 2.0
o'lcham	o'lcham	o'lcham	o'lcham	o'lcham
bolalar xonasi uchun	**Og'ir bo'lganlar uchun**	**до 45 m²**	**30-90 m²**	**75+ m²**
har qanday xona maydoni	har qanday xona maydoni	har qanday xona maydoni	har qanday xona maydoni	har qanday xona maydoni
2,5 l/4 l	**3,3 l/5,5 l**	**4,2 l/7 l**	**6,5 l/10 l**	**8 l/13 l**
Wash bo'limi / chelak hajmi	Wash bo'limi/ chelak hajmi	Wash bo'limi/ chelak hajmi	Wash bo'limi/ chelak hajmi	Wash bo'limi/ chelak hajmi

Tozalash tizimi 2.0 tarkibi

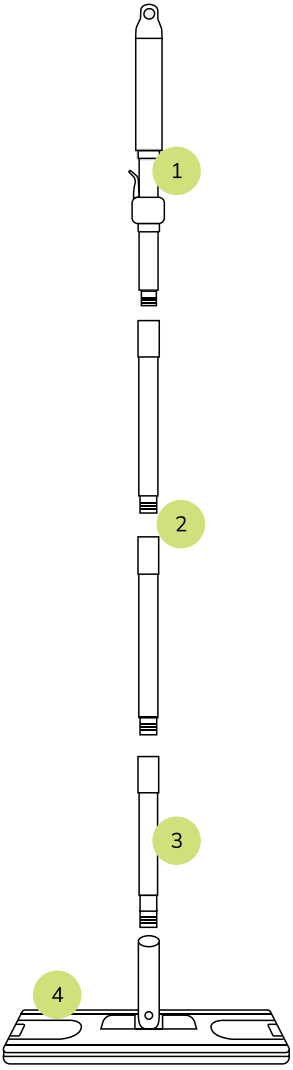



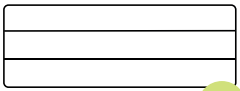

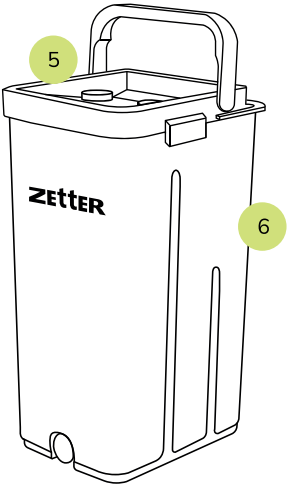





1. Shvabraning yuqori teleskopik qismi tutqich bilan
2. Shvabraning o'rta qismi*
3. Shvabraning pastki qismi
4. Shvabra flaunderi
5. Chelak qopqog'i taymer bilan
6. Chelak idishi
7. Shvabra uchun mikrofibrdan nasadka*
8. Cho'tka
9. Tiqin* (bolalar tizimidan tashqari barcha modellar uchun)
10. To'sagich (chelak tagidagi tiqin) (bolalar tizimidan tashqari barcha modellar uchun)

*** E'tibor bering: qismlar soni modelga bog'liq holda o'zgaradi.**

Shvabrani qanday yig'ish kerak

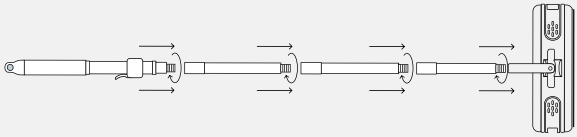

1-qadam

Shvabra dastasining barcha qismlarini to'g'ri ketma-ketlikda birlashtiring (13-betga qarang), soat yo'nalishida mahkam burab. Yig'ilgan shvabra dastasini flaunderdagi teshikka kiriting va soat yo'nalishida burang.

2-qadam

Flaunderdagi qo'zg'almas bo'rtiqlarni nasadkadagi maxsus cho'ntaklarga joylashtiring.

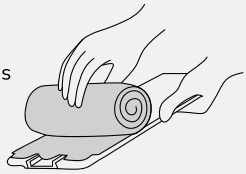

3-qadam

Nasadkani flaunderning butun uzunligi bo'ylab cho'zing.

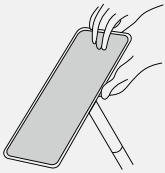

4-qadam

Qulfga bosib, flaunderning boshqa tomonidagi bo'rtiqlarni ajrating va ularni nasadkadagi cho'ntaklarga joylashtiring.



5-qadam

Qulfni “chiq” etgan ovozi chiqquncha mahkamlang.



Nasadkani almashtirish uchun, flaunderning bir tomonidagi harakatlanuvchi bo'rtiqlarni ochib, ishlatilgan nasadkani olib tashlang va yuqoridagi ko'rsatmaga muvofiq yangi nasadkani o'rnating.

Teleskopik dastaning ishlash tamoyili

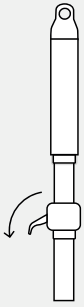

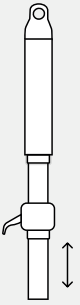

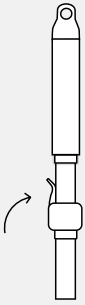

Tozalash tizimidan 2.0 foydalanish sxemasi

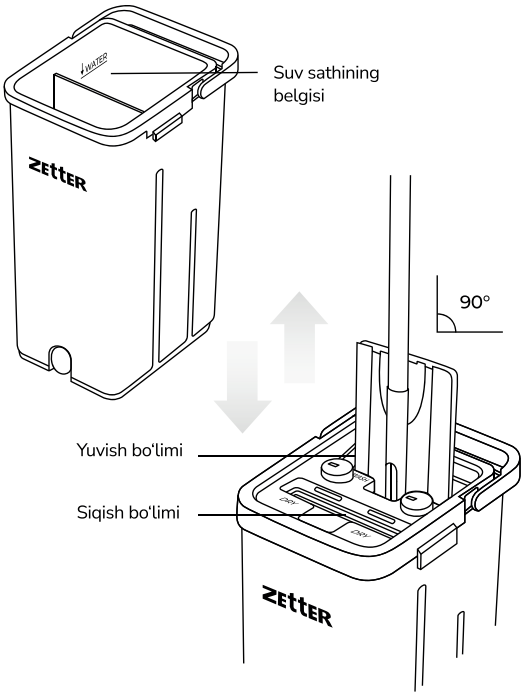

1. WASH yuvish bo'limidagi WATER belgisigacha suv quying.
2. Shvabrani WASH yuvish bo'limidagi teshikka kiriting va yuqoriga-pastga harakatlantirgan holda uni chaying.
3. Keyin shvabrani DRY siqish bo'limidagi teshikka kiriting va yuqoriga-pastga harakatlarni takrorlang.

   Nasadkaning namlik darajasini siqishlar soni bilan rostlay olasiz: agar quruqroq nasadka kerak bo'lsa, 5-6 marta siqishni tavsiya qilamiz.
4. Chelakdagi suvni ikki usulda to'kish mumkin:

   a) Chelak qopqog'i va devor orasidagi teshik orqali yoki qopqoqni butunlay olib tashlab;

   b) Chelak pastki qismidagi ikkala bo'limdan tiqinlarni olib tashlang.

Nasadkani qachon almashtirish kerakligini unutmaslik uchun, chelak qopqog'idagi taymerdan foydalaning

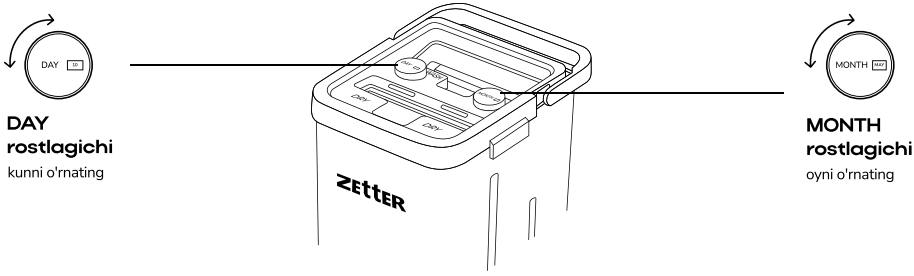

DAY rostlagichi
kunni o'rnating

MONTH rostlagichi
oyni o'rnating

E'tibor bering, chelakning ichki qismiga rezina stoporlar o'rnatilgan bo'lib, ular keraksiz shikastlanishlardan himoya vazifasini bajaradi.

UZ

Siz nasadkani nima uchun almashtirish kerakligini bilasizmi?

Vaqt o'tishi bilan har qanday nasadka o'z xususiyatlarini yo'qotadi:

- Yomon siqiladi va nam izlar qoldiradi
- Yoqimsiz hid paydo bo'ladi
- Kir, chang, soch va uy hayvonlarining junini yomon yig'adi
- Nasadkada ko'p miqdorda mikrob va bakteriyalar paydo bo'ladi



Siz nasadkani qachon almashtirish kerakligini bilasizmi?

O'rtacha foydalanish
Polni haftasiga 1 marta tozalash

Yangi nasadka har
2 oyda 1 marta

Standart foydalanish
Polni haftasiga bir necha marta tozalash

Yangi nasadka har
1,5 oyda 1 marta

Intensiv foydalanish
Polni har kuni tozalash

Yangi nasadka har
1 oyda 1 marta

Mikrofibra nasadkasini qanday parvarish qilish kerak:

30°

Ehtiyotkorona yuvish 30°C gacha

Oqartirish taqiqlangan

Ichki kiyimlar uchun **konditsioner ishlatmang**

Sentrifugada **siqish mumkin emas**

Tabiiy quritish

Dazmollash mumkin emas

ZETTER

Благодарим вас за выбор нашей продукции!

По любым вопросам, связанным с продукцией, обращайтесь в нашу службу Заботы:

KZ **Біздің өнімдерімізді таңдағаныңыз үшін алғыс білдіреміз!** Өнімдерге қатысты кез келген сұрақтар бойынша Қамқорлық қызметімізге хабарласыңыз:

UZ **Mahsulotimizni tanlaganingiz uchun tashakkur!** Mahsulot bilan bog'liq har qanday savol bo'yicha G'amxo'rlik xizmatimizga murojaat qiling:

+7 (800) 551-23-58

Пн-пт 09:00-18:00 (бесплатный звонок по РФ)
Дүйсенбі-жұма 09:00-18:00 Мәскеу уақыты (РФ бойынша тегін қоңырау)
Dushanba-juma 09:00-18:00 Moskva vaqti bo'yicha (Rossiya Federatsiyasi bo'ylab, bepul qo'ng'iroq)

help@zetter.store